www.himtes.com

HİMTES

Havalandırmada Çözüm Ortağınız

Kendinden Flanşlı Hava Kanalları
Spiral Kenetli Hava Kanalları
Hava Kanalı Montaj Malzemeleri

kısaca

Himtes

Hizmette kusursuzluğu ve kaliteyi ilke edinen Himtes ve tüm çalışanları tecrübelerini sizlerle paylaşmaktan ve sorunlarınızı çözmenizde sizlere yardımcı olmaktan büyük mutluluk duyacaktır.

HİMTES, esas faaliyet alanı olarak kendisine hücreli tip klima-havalandırma santralleri ve egzost aspiratörlerini seçmiş olmakla birlikte havalandırma tesisatı ve otomatik kontrol sistemleri konusunda da komple taahhüt hizmeti vermektedir.

40 yıllık bir iş tecrübesine sahip olan Himtes, çalışma hayatına Mevlüt Ilgaz ismiyle tek kişilik şirket olarak başlamıştır. Firmamız 1965 yılında Ankara'nın Siteler semtinde kiraladığı bir dükkanda menfez ve havalandırma kanalları imalatı üzerine başladığı iş hayatına Şirketin 4 Şubat 1993 yılında Himtes ismini almasıyla birlikte klima-havalandırma santralleri imalatına da başlamış ve şu an bu alanda 10 yılı aşkın bir tecrübeye sahip olmuştur. İmalatlarına şu an Ankara Ostim Organize Sanayi Sitesi'nde kendisine ait yaklaşık 1200m² kapalı alana sahip bir fabrikada devam etmekte olan firmamiz, halen proje aşamasında olan 17.000m² alan üzerine kurulacak çok amaçlı fabrika çalışmalarını da sürdürmektedir.

Firmamiz 2006 Şubat ayı itibari ile yurtdışından ithal ettiğimiz kendinden flanşlı kanal makineleri ile kendinden flanşlı kanal imalatına başlamıştır. Referansları arasında çoğunlukla üniversiteler, devlet kurum ve kuruluşları ve hastaneler yer almasına rağmen firmamız, endüstriyel tip uygulamalara ve temiz oda uygulamalarına da imzasını atmıştır. Referanslarıyla kendi kalitesini ispatlamış olan Himtes halen menfez ve klima santralleri için TSE İmalata Yeterlilik, TSE Kalite Uygunluk ve ISO 2001 belgelerine sahiptir.

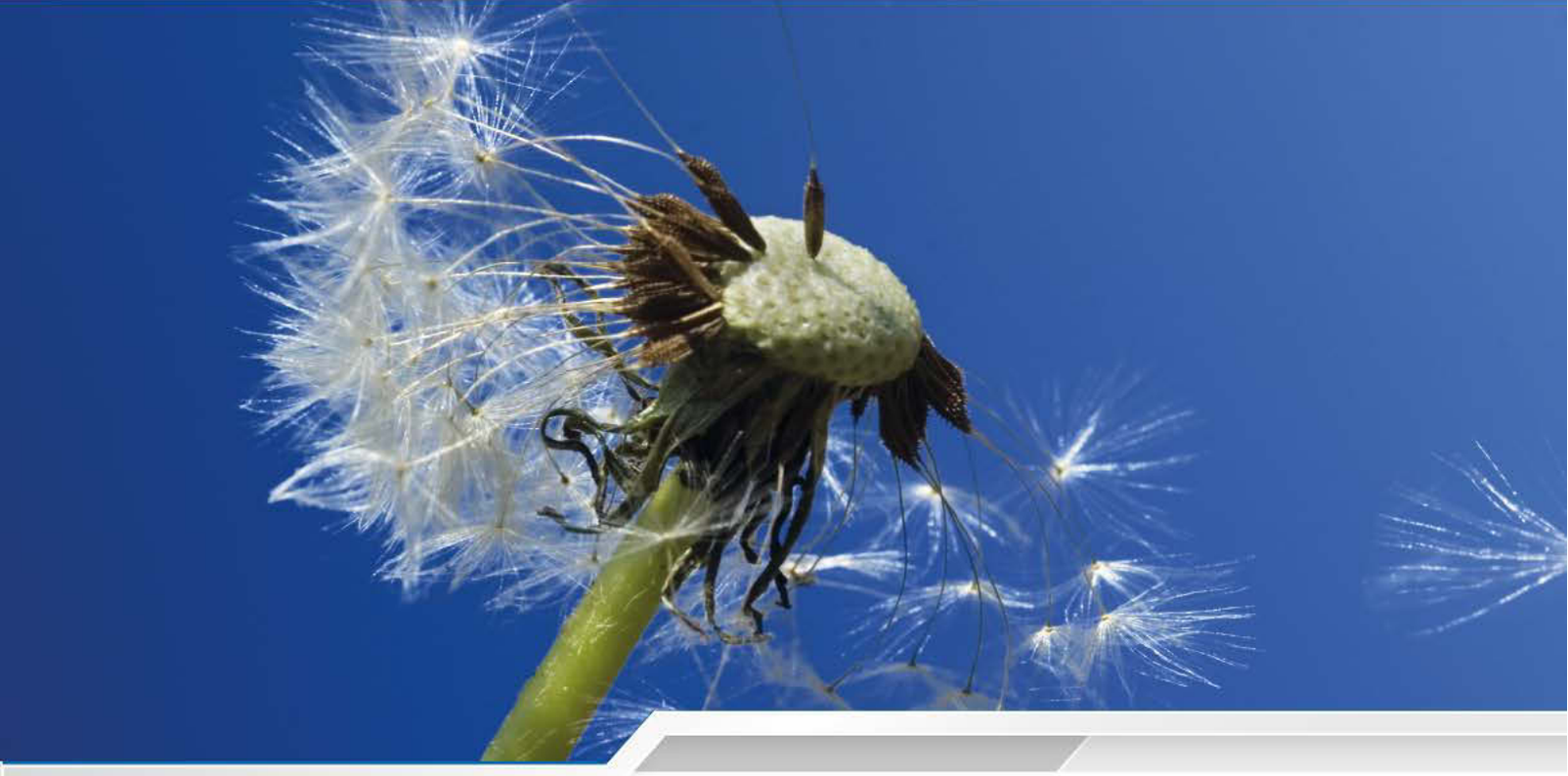

Dünyada gelişmiş ülkeler, avantajlarından dolayı ısıtma ve soğutmada iklimlendirme sistemine geçmişlerdir. İklimlendirme sistemleri hem ekonomik, hem de verim açısından diğer ısıtma ve soğutma sistemlerine göre çok büyük avantajlar sunmaktadır. Tabi bunun en önemli nedeni, sistemin komplike çalışması ve kullanılan malzemelerin birbirine uyumunun sağlanmasıdır.

HİMTES bu uyumu sağlamak amacıyla en iyi malzeme olan kendinden flanşlı hava kanalı ve klima santrallerinin üretimini ve uygulamasını yapmaktadır.

neden **iklimlendirme?**

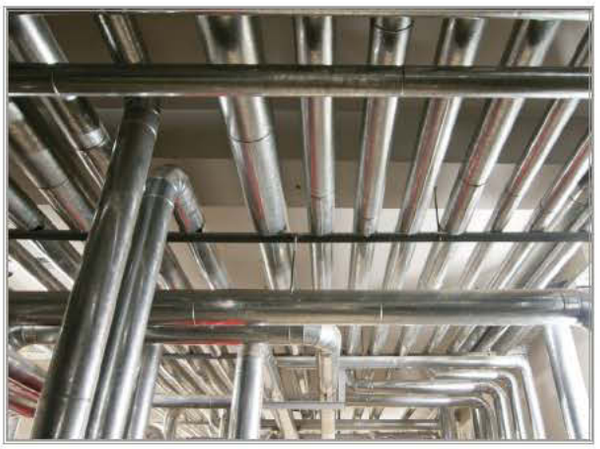

Kendinden Flanşlı Hava Kanalları

Türkiye'nin C Sınıfı Sızdırmazlığa Sahip

Yeni Hava Kanalı

- Himtes kendinden flanşlı hava kanalları, TSE belgeli sacdan yüksek mukavemetli ve sızdırmaz olarak imal edilir.

- Kanal ve fittings parçaları, köşe elemanları çakılmış ve antibakteriyel silikonu çekilmiş olarak kusursuz işçilikle tamamlanır.

- Bu sayede kanallardaki hava kaçağı yok denecek kadar minimize edilmiş olup enerji tasarrufu sağlanmış olunur.

Mükemmel işçilik, mükemmel sonuç...

- Flanş eki olmadığı için yüksek sızdırmazlık sağlar.
- Tamamen otomatik makinelerle imal edildiği için işçilik hatası riski yoktur.
- Soğuk perçin, vida, punta gibi montaj malzemeleri işçiliği gerektirmez.
- Pürüzsüz iç yüzeyi sayesinde kanaldaki sürtünme kaybını minimize eder.
- Yüksek mukavemete ve montaj kolaylığına sahiptir.
- Pürüzsüz iç yüzeyi sayesinde içinde partikül birikmesini engeller.
- Seri üretime uygun olup fabrikamızın günlük kapasitesi 1000-1400 m^2 'dir.
- Firmamıza ait barkod sistemi ile montaj sırasında büyük kolaylık sağlar.

Kendinden Flanşlı Hava Kanalları

Kendinden Flanşlı Hava Kanalları

Sac ve Flanş Kalınlıkları

Bayındırlık Bakanlığı Standartları

Malzeme Cinsi	Sac Kalınlığı (mm)	Flanş Tipi (mm)	Standart Kanal Boyu (mm)
En Geniş Kenarı 250 mm'e Kadar Dikdörtgen Kendinden Flanşlı Hava Kanalı	0,50	20	1050 & 1350
En Geniş Kenarı 499 mm'e Kadar Dikdörtgen Kendinden Flanşlı Hava Kanalı	0,60	20	1050 & 1350
En Geniş Kenarı 999 mm'e Kadar Dikdörtgen Kendinden Flanşlı Hava Kanalı	0,75	20	1050 & 1350
En Geniş Kenarı 1490 mm'e Kadar Dikdörtgen Kendinden Flanşlı Hava Kanalı	0,90	30	1010 & 1310
En Geniş Kenarı 1990 mm'e Kadar Dikdörtgen Kendinden Flanşlı Hava Kanalı	1,00	30	1010 & 1310

Sac ve Flanş Kalınlıkları

DW 142-144 Standartları

Malzeme Cinsi	Sac Kalınlığı (mm)	Flanş Tipi (mm)	Standart Kanal Boyu (mm)
En Geniş Kenarı 400mm'e Kadar Dikdörtgen Kendinden Flanşlı Hava Kanalı	0,60	20	1050 & 1350
En Geniş Kenarı 1000mm'e Kadar Dikdörtgen Kendinden Flanşlı Hava Kanalı	0,80	20	1050 & 1350
En Geniş Kenaryı 2500mm'e Kadar Dikdörtgen Kendinden Flanşlı Hava Kanalı	1,00	30	1010 & 1310
En Geniş Kenarı 2500mm'den Büyük Dikdörtgen Kendinden Flanşlı Hava Kanalı	1,20	30	1010 & 1310

Kendinden Flanşlı Hava Kanalları

İmalat Aşamaları

Kesim Makinesi

Kanal işleme sistemi kesim makinesi ile başlar. Plc (dokunmatik ekran) ekranda istenilen kanal ebatları ekrana girilir. Otomatik olarak sac kalınlıkları makina tarafından seçilir.

Flanş Makinesi

Makinede kesilen kanallar flanş makinesinden geçirilir ve sac kendinden flanşlı duruma getirilir. En geniş kenarı 1000 mm olan kanallara kadar 20mm'lik flanş daha büyük ebatlarda 30mm'lik flanş uygulaması yapılır.

İmalat Aşamaları

Otomatik Kapama Makinesi

Flanşlı çekilen kanallar kapama makinesi için büküm ve kapama işlemlerine hazırdır. Kapama makinesinde plc ekranda ölçüler girilerek yine otomatik olarak kanal büküm ve kapama işlemleri yapılır. Büküm işlemlerinden önce kanal kenet bölümlerine silikon çekilerek sızdırmazlık sağlanır. Bitmiş kanallar köşeleri çakılarak ve barkodları yapıştırılarak sevkiyata hazır hale getirilir. HİMTES kendinden flanşlı hava kanalı fitting parçaları plazma ile kesimi yapıldıktan sonra flanş makinesinden geçirilir ve kendinden flanşlı hale getirilir. Otomatik el aletleri ile birleştirme işlemi yapılıp köşe elemanları ve antibakteriyel silikonu çekildikten sonra montaja hazır hale getirilir.

Kanal Sızdırmazlığı

Bugün için kanal basıncı ve sızdırmazlık sınıfı belirtildiğinde kanal sisteminde müsade edilen hava kaçağı hesaplanır. Bu sızma ve kaçak miktarları kanal yüzey cinsinden (L/s.m²) olduğu gibi toplam hava debisinin yüzdesi cinsinden de ifade edilebilir.

Kanal Sızdırmazlığının Ölçülmesi

Kanal sızdırmazlığı testi SMACNA 'HVAC Air Duct Leakage Test Manual (1985)" esaslarına göre yapılabilir. Kanal sızdırmazlığı özel bir cihazla ölçülür. Kanal içinde pozitif basınç olması halinde ölçüm cihazının kanal sistemine bağlantısı gösterilmiştir. Konik uç, fanın istenilen tarafına bağlanarak hava yönü değiştirilebilir. Böylece kanal sisteminde basınç veya vakum yaratılabilir. Fan devir ayarlıdır. Debisi bir reosta yardımı ile istenilen değere ayarlanabilir. 2 numara ile ölçme borusu gösterilmiştir.

Değişik çaptlarda iki boru ile fanın bütün debi aralıklarında hassas debi ölçümü gerçekleştirilebilir. 4 numarada gösterilen diferansiyel U manometreden ölçme borusundaki basınç düşümü okunur. Bu basınç düşümü ile ilgili kalibrasyon eğrilerinden debi okunur. 5 numara bağlantı hortumunu gösterir. Bu hortum uçları bantlarla sızdırmaz hale getirilmelidir. Test basıncını gösteren ve yine 4 numara ile ifade edilmiş bir başka U manometre daha vardır. Bu manometreden kanal içindeki basınç değeri okunur.

Bugün için kanal basıncı ve sızdırmazlık sınıfı belirtildiğinde kanal sisteminden müsaade edilen hava kaçağı hesaplanabilmektedir. Bu sızma veya kaçak miktarları kanal yüzeyi cinsinden (L/s.m^2) olduğu gibi toplam hava debisinin yüzdesi cinsinden de ifade edilebilir. ASHRAE ve SMACNA standardına göre sızdırmazlık sınıfları ve kanal kaçak sınıflandırması şu formüle göre yapılmaktadır: CL=720.Q/(ΔPs)0,65

Burada;

- Q=Sızdırma veya kaçak, L/s.m^2 (yüzey alanı)
- CL=Sızdırmazlık sınıfı (750Pa basınçta sızdırma)
- ΔPs=Kanal içi ve dışı arasındaki basınç farkı (Kanal içindeki statik basınç)

Birim metrekare kanal yüzeyinde saniye olan L cinsinden kaçak;

- Alçak Basınç - CLASS A: 0.027 x p0.65
- Orta Basınç - CLASS B: 0.009 x p0.65
- Yüksek Basınç - CLASS C: 0.003 x p0.65
- Yüksek Basınç - CLASS D: 0.001 x p0.65

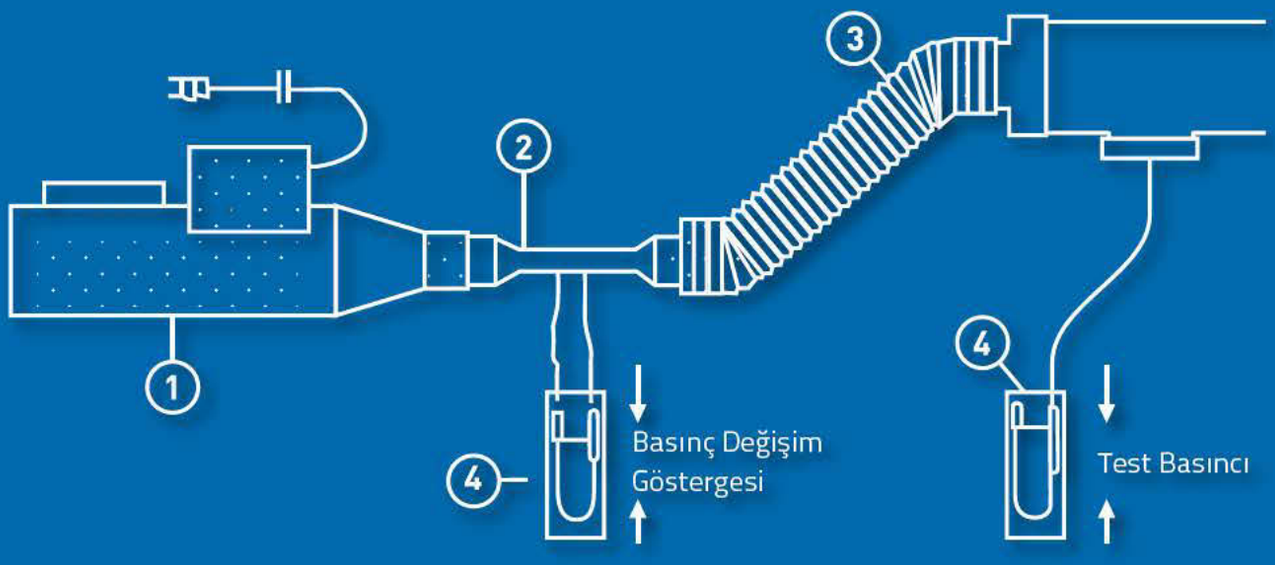

Kanal Sızdırmazlığı Testinin Yapılması

Sızdırmazlık testi tercihen montaj sırasında yapılmalıdır. Test aşağıdaki adımlardan oluşur:

1. Test edilecek uygun kanal alanı belirlenir. Bu, belirlenen sızdırmazlık sınıfı ve uygulanacak basınç göz önüne alınarak yapılır. Örneğin test 800Pa basınçta yapılacaksa ve seçilen sızdırmazlık sınıfı B ise (Avrupa normu) 100mm ölçü borusu kullanarak en fazla 193m^2 kanal alanı test edilebilir. Eğer 50mm ölçme borusu kullanılırsa test edilecek kanal alanı 65$m^{2'}$ dir.

2. Kanalın test edilecek bölümündeki bütün menfez açıklıkları, branşmanlar gibi bütün açıklıklar sızdırmaz bicimde kapatılır. Bu kapatma işlemi çok dikkatli yapılmalıdır. Aksi halde yanlış sonuçlara ulaşılır.

3. Test cihazı uygun biçimde kanal sistemine bağlanır.

4. Fan çalıştırılır ve fan hızı kanal sisteminde basınç belirlenen değere (örnekte 800 Pa) ulaşıncaya kadar hızı artırılır.

5. Fanın 3-5 dakika çalışmasına devamı sağlanır ve bütün ölçülen değerler stabil bir hal alana kadar beklenir. Bu durumda ölçme borusuna bağlı manometre okunur.

6. Manometrede okunan basınç değeri, ölçme borusu kalibrasyon eğrisi yardımı ile debi değerine dönüştürülür. Böylece kanal sisteminde beslenen (veya emilen) hava debisi bulunmuş olur.

7. Bulunan hava debisi test yapılan kanal bölgesindeki kaçaklara karşı gelmektedir. Bu debi değeri kanal alanına bölünerek, m^2 başına hava sızıntısı belirlenir.

8. Bu değer ile kanalın sızdırmazlık sınıfı belirlenir.

HİMTES

HAVA KANALI KAÇAK TESTİ SAYFASI

İşin Adı	
Bina Bilgileri	
Tarih	
Test Edilen Kanal Bölümü	
Proje Numarası	
Basınç Sınıfı	
Test Basıncı	
Sızdırma Katsayısı	
Test Edilen Kanal Alanı	
İzin Verilen Maksimum Sızıntı Miktarı	
Test Verileri	
Kanal Statik Basıncı Okunan Değeri	
Test Cihazı Tipi	
Cihazın Ölçüm Aralığı	
Cihazdan Alınan Değer	
Hava Akış Miktarı	
Test Süresi	
UYGULAYAN	KONTROL

HİMTES

HAVA KANALI KAÇAK TESTİ SAYFASI	
İşin Adı	
Bina Bilgileri	
Tarih	
Test Edilen Kanal Bölümü	
Proje Numarası	
Basınç Sınıfı	
Test Basıncı	
Sızdırma Katsayısı	
Test Edilen Kanal Alanı	
İzin Verilen Maksimum Sızıntı Miktarı	
Test Verileri	
Kanal Statik Basıncı Okunan Değeri	
Test Cihazı Tipi	
Cihazın Ölçüm Aralığı	
Cihazdan Alınan Değer	
Hava Akış Miktarı	
Test Süresi	
UYGULAYAN	KONTROL

HİMTES

HAVA KANALI KAÇAK TESTİ SAYFASI	
İşin Adı	
Bina Bilgileri	
Tarih	
Test Edilen Kanal Bölümü	
Proje Numarası	
Basınç Sınıfı	
Test Basıncı	
Sızdırma Katsayısı	
Test Edilen Kanal Alanı	
İzin Verilen Maksimum Sızıntı Miktarı	
Test Verileri	
Kanal Statik Basıncı Okunan Değeri	
Test Cihazı Tipi	
Cihazın Ölçüm Aralığı	
Cihazdan Alınan Değer	
Hava Akış Miktarı	
Test Süresi	
UYGULAYAN	KONTROL

HİMTES

HAVA KANALI KAÇAK TESTİ SAYFASI	
İşin Adı	
Bina Bilgileri	
Tarih	
Test Edilen Kanal Bölümü	
Proje Numarası	
Basınç Sınıfı	
Test Basıncı	
Sızdırma Katsayısı	
Test Edilen Kanal Alanı	
İzin Verilen Maksimum Sızıntı Miktarı	
Test Verileri	
Kanal Statik Basıncı Okunan Değeri	
Test Cihazı Tipi	
Cihazın Ölçüm Aralığı	
Cihazdan Alınan Değer	
Hava Akış Miktarı	
Test Süresi	
UYGULAYAN	KONTROL

HİMTES

HAVA KANALI KAÇAK TESTİ SAYFASI	
İşin Adı	
Bina Bilgileri	
Tarih	
Test Edilen Kanal Bölümü	
Proje Numarası	
Basınç Sınıfı	
Test Basıncı	
Sızdırma Katsayısı	
Test Edilen Kanal Alanı	
İzin Verilen Maksimum Sızıntı Miktarı	
Test Verileri	
Kanal Statik Basıncı Okunan Değeri	
Test Cihazı Tipi	
Cihazın Ölçüm Aralığı	
Cihazdan Alınan Değer	
Hava Akış Miktarı	
Test Süresi	
UYGULAYAN	KONTROL

HİMTES

HAVA KANALI KAÇAK TESTİ SAYFASI	
İşin Adı	
Bina Bilgileri	
Tarih	
Test Edilen Kanal Bölümü	
Proje Numarası	
Basınç Sınıfı	
Test Basıncı	
Sızdırma Katsayısı	
Test Edilen Kanal Alanı	
İzin Verilen Maksimum Sızıntı Miktarı	
Test Verileri	
Kanal Statik Basıncı Okunan Değeri	
Test Cihazı Tipi	
Cihazın Ölçüm Aralığı	
Cihazdan Alınan Değer	
Hava Akış Miktarı	
Test Süresi	
UYGULAYAN	KONTROL

Spiral Kenetli Hava Kanalları

Himtes Spiral Kenetli Hava Kanalları, *rulo halindeki galvanizli ve paslanmaz sacdan dairesel bir kenetleme sistemiyle otomatik makinalarımızda imal edilir.*

Teknik Özellikleri

1. Tam otomatik makinalarla yapılan üretim sayesinde hassas toleransa sahip ürünler

2. Özel kenet sistemi sayesinde yüksek mukamevet

3. Özel conta kullanımı sayesinde yüksek sızdırmazlık

4. 100-1600mm çap aralığında geniş ürün yelpazesi

5. -30°C ile +100 °C sıcaklık dayanımı

6. Galvaniz, paslanmaz ve alüminyum malzeme alternatifi

7. İstenilen RAL kodlarında elektrostatik toz boyalı imalat alternatifleri

8. Hızlı ve kolay kullanım

9. SMACNA DW 144 standartlarına uygun

10. 0,50mm ile 1,50mm sac kalınlıkları arası imalat

11. Otomatik makinalarla pittsburg kenet

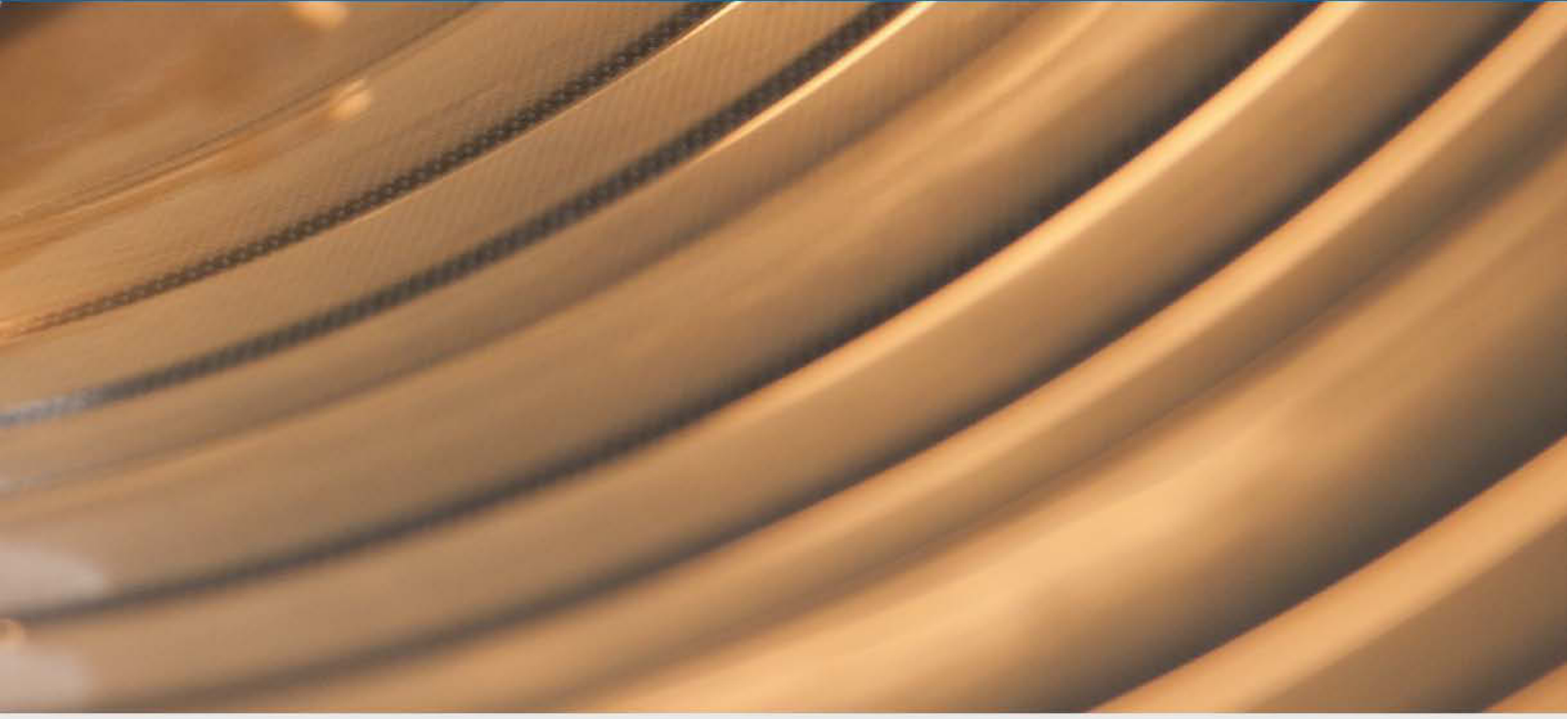

Mükemmel işçilik, mükemmel sonuç...

Spiral Kenetli Hava Kanalları

Sızdırmazlık Detayları

Spiral kenetli hava kanalları 6m ve 3m standart boylarda üretilir, uygulamada hava kanallarının birbirine montajı sırasında manşonlar ve fittingler kullanılır. Kanala takılan bütün fittinglerin ağzına U şeklinde şerit conta kullanılır. Kanala takılan conta hava kanalı ile fitting parça arasında sızdırmazlığı sağlar.

Dirsek

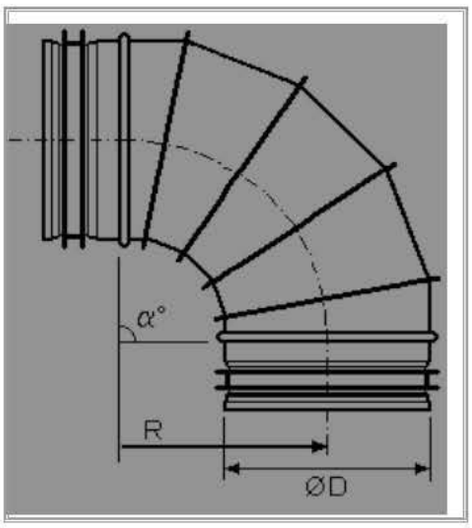

Eğer contasız istenirse bütün fitingler contasız olarak yapılır. Tekstil, ağaç veya kağıt sanayii gibi bazı uygulamalarda özellikle havayla birlikte başka maddelerinde iletimi yapıldığı ve hava hızının yüksek olduğu bazı uygulamalarda dirsekler veya diğer fittingler **flanşlı** olarak yapılır Bu durumda dirseklerin ağzı conta yerine dışa doğru açılmış gönyeli ve ayrıca takılmış flanşlı olur, sızdırmazlık contası da montaj sırasında karşılıklı takılan ve birbirine civata ile sıkılan flanşlar arasında kullanılır. Dirsekler istenilen her açıda imal edilebilirler, standart açılar; 90°, 60°, 45°, 30°, 15°'dir.

Fakat projede istenilen standart dışı açılar isteğe bağlı olarak maliyeti arttırılmaksızın üretilirler. Dönüş yarıçapları "R" standartta çapa eşit yapılır "R=ØD" Fakat istendiği takdirde R=1,5xØD, R=2xØD, R=2,5xØD, R=3xØD... yapılabilir. Ayrıca dirseği oluşturan segman yani parça sayısıda çapına göre 4, 5 ve 6 adettir. Segman sayısı isteğe bağlı olarak değiştirilebilir.

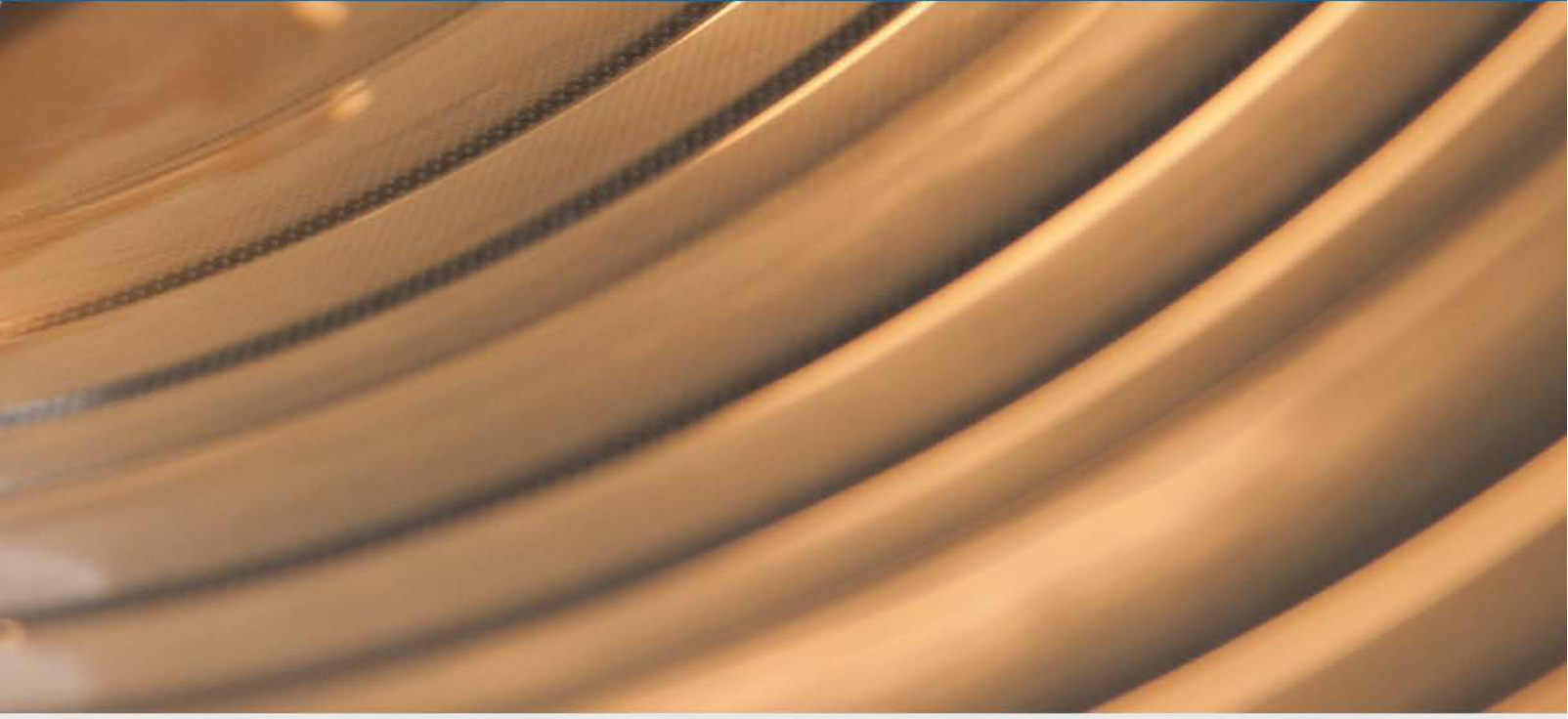

Spiral Kenetli Hava Kanalları

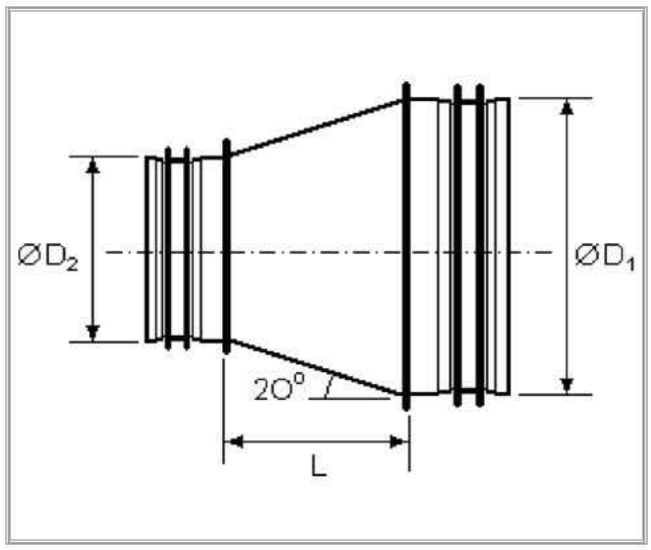

REDÜKSİYON

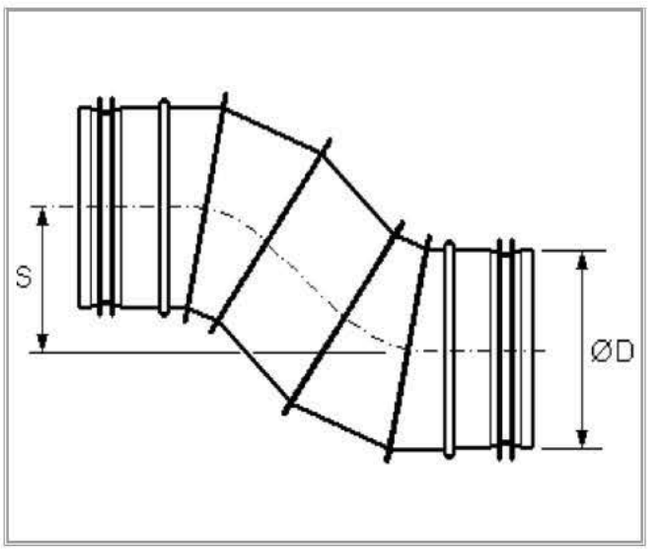

ES

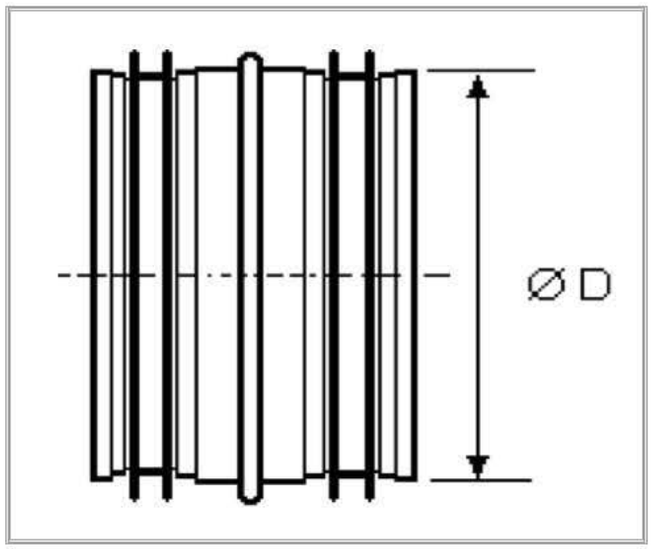

MANŞON

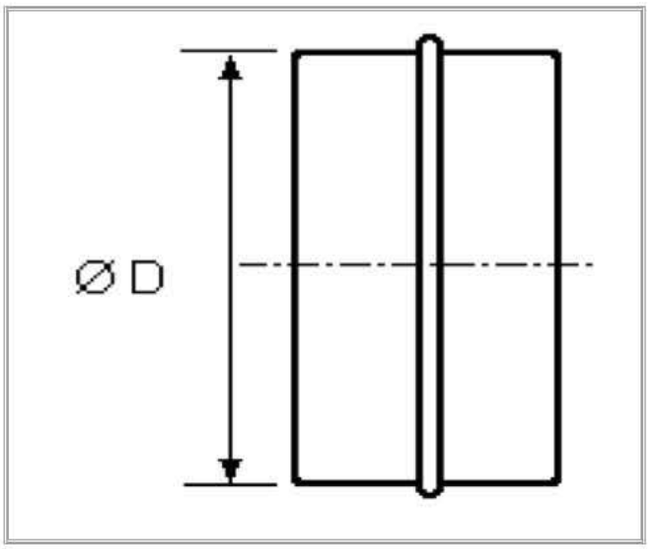

CONTASIZ MANŞON

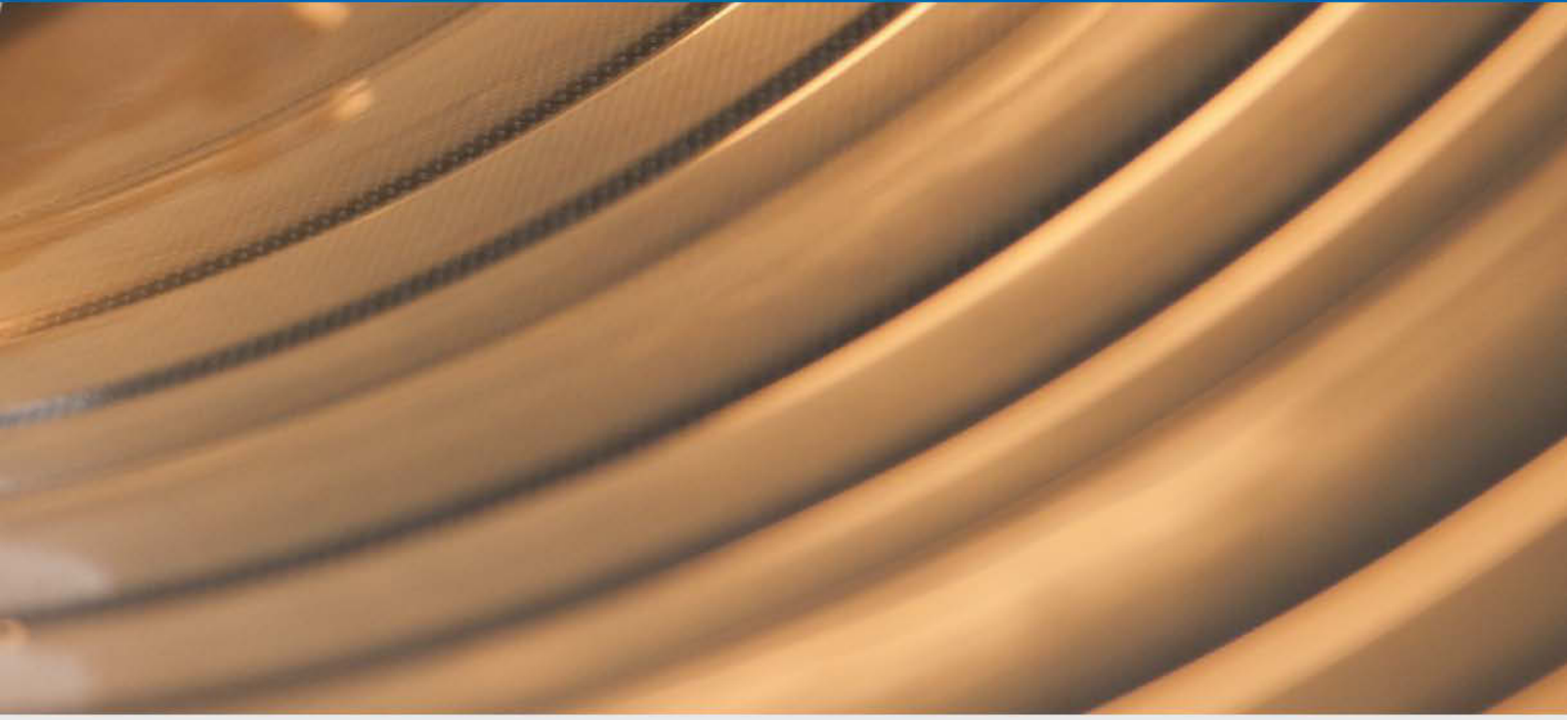

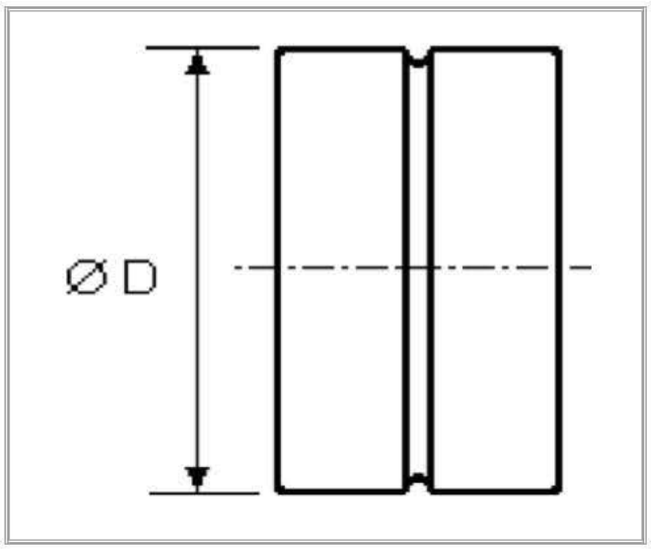

DIŞ MANŞON

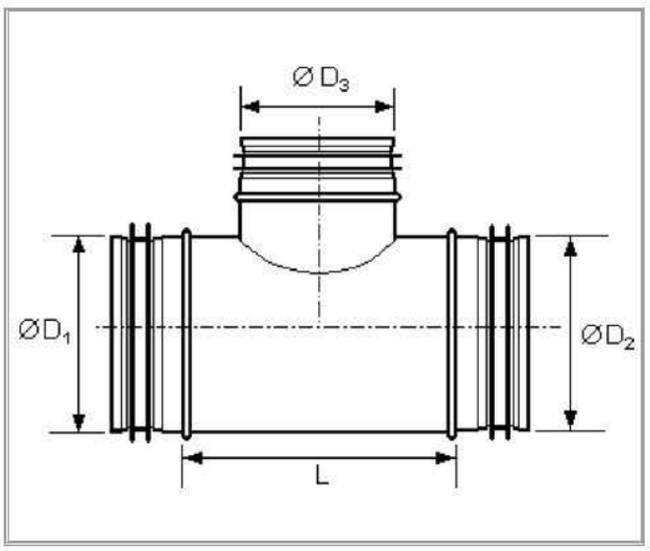

TE

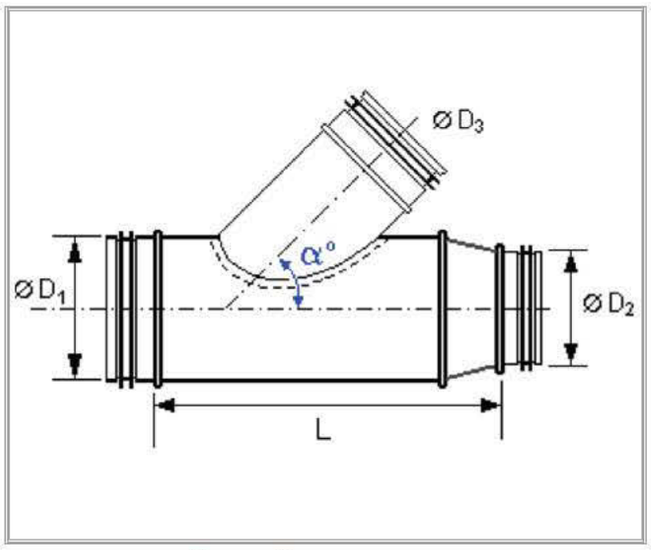

45° REDÜKSİYONLU AÇILI TE

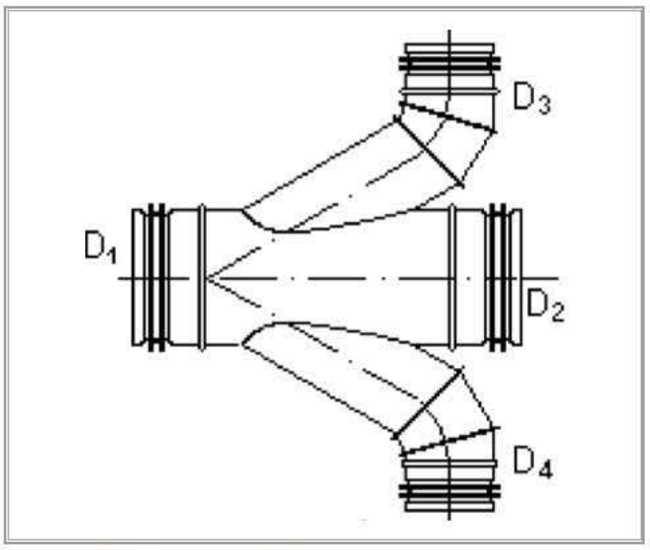

DİRSEKLİ İSTAVROZ TE

Spiral Kenetli Hava Kanalları

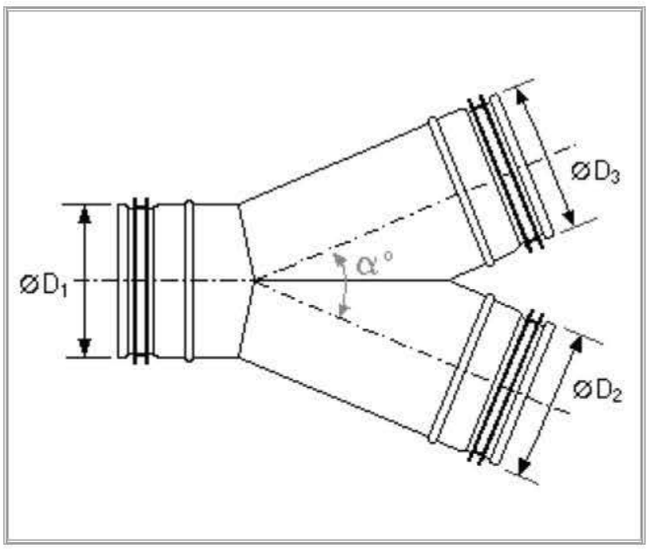

PANTOLON

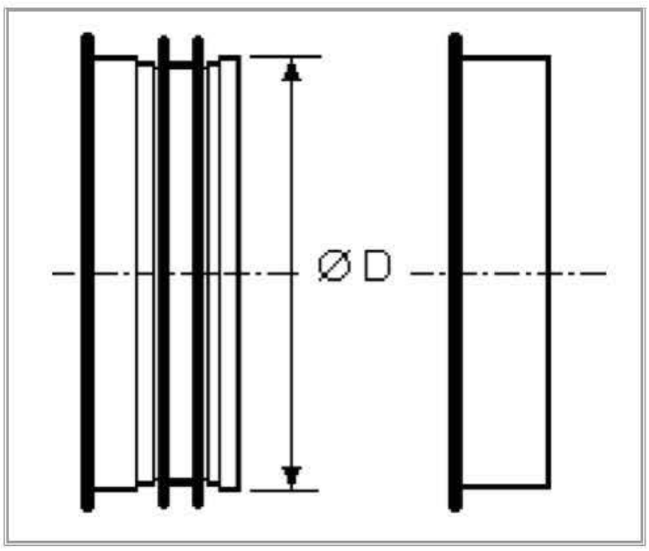

MANŞON

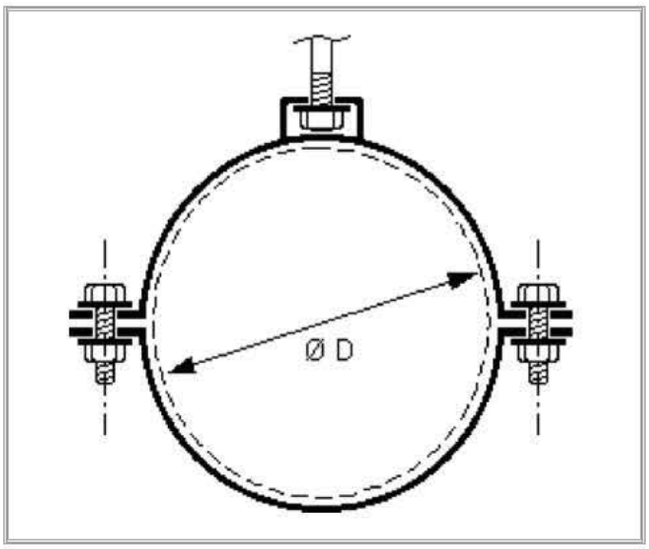

KELEPÇE

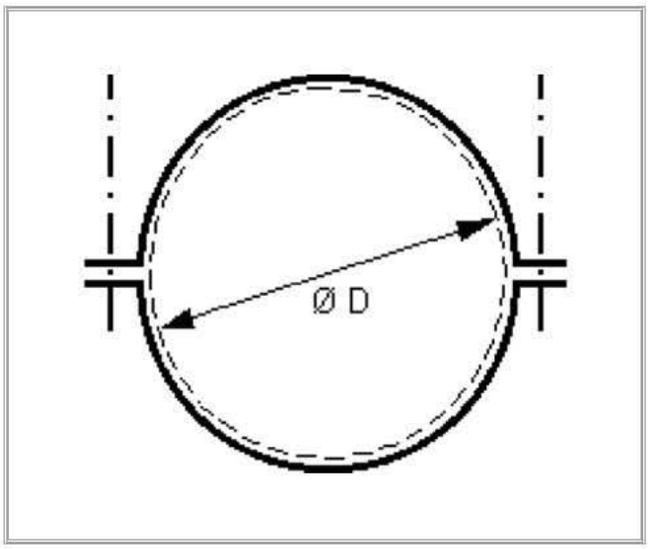

KELEPÇE

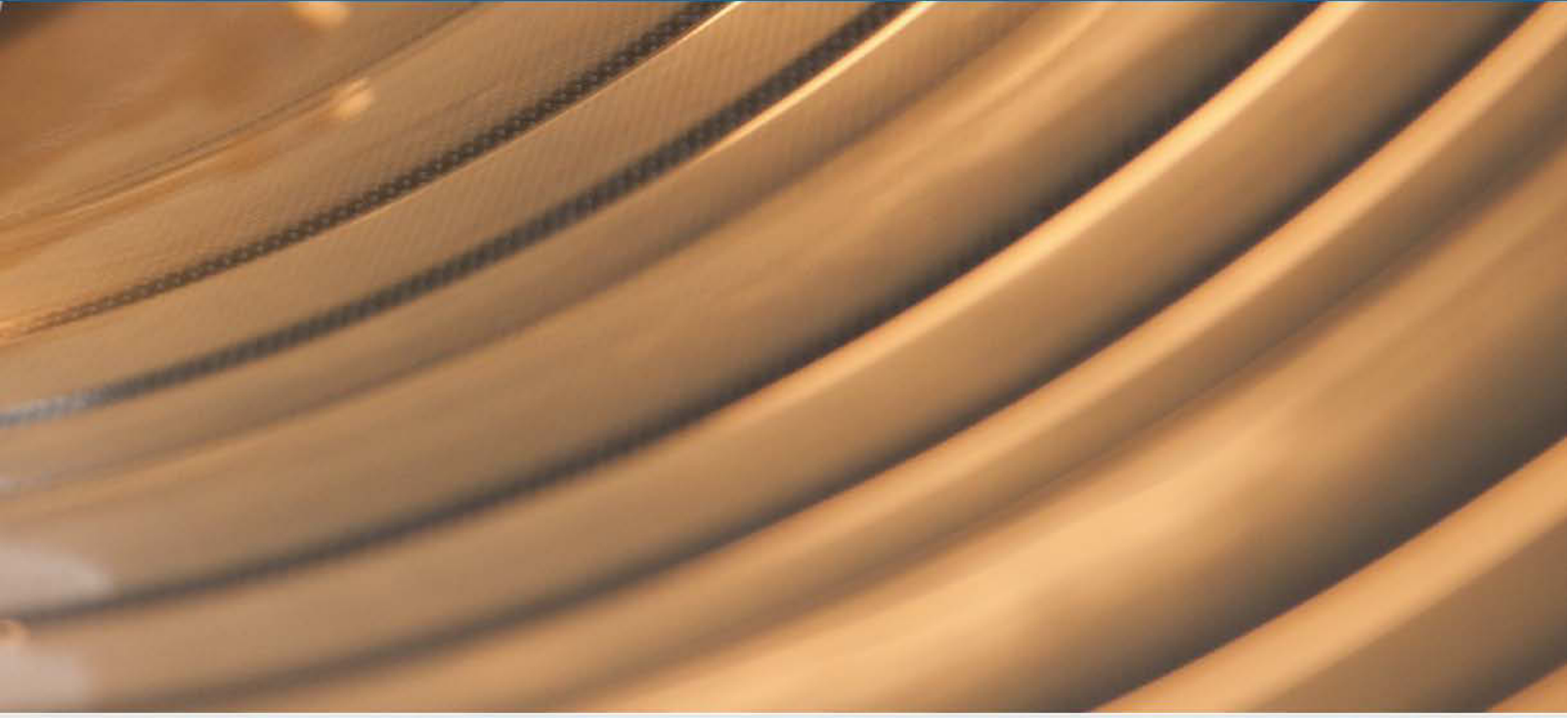

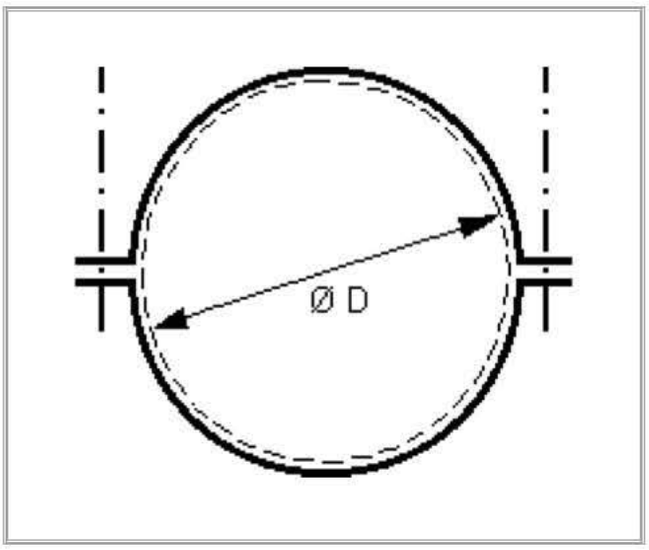

KELEPÇE

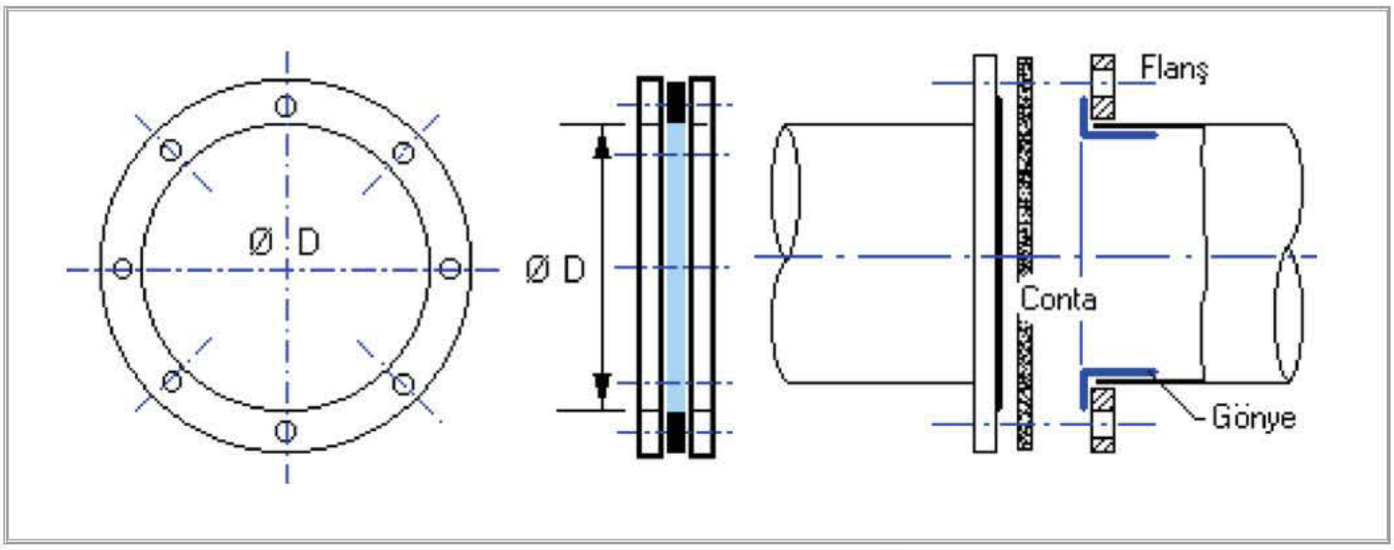

FLANŞ

Hava Kanalı Montaj Malzemeleri

Himtes Köşe Elemanları

30'luk ve 20'lik olmak üzere 2.5 mm sacdan imal edilir.

Antibakteriyel Silikon ve Neopren Conta

Hava kanallarının bağlantısında sızdırmazlık elemanı olarak kullanılır.

U-L Profil ve Rot

Hava kanallarının montajında mekanik tesisat askı elemanı olarak kullanılır ve müşterinin isteğine göre farklı boylarda kesilir.

G Klips

3 mm sacdan imal edilip, hava kanallarının montajında kanal parçalarının birleşiminde kullanılır.

HİMTES

REFERANSLAR

Gazi Üniversitesi

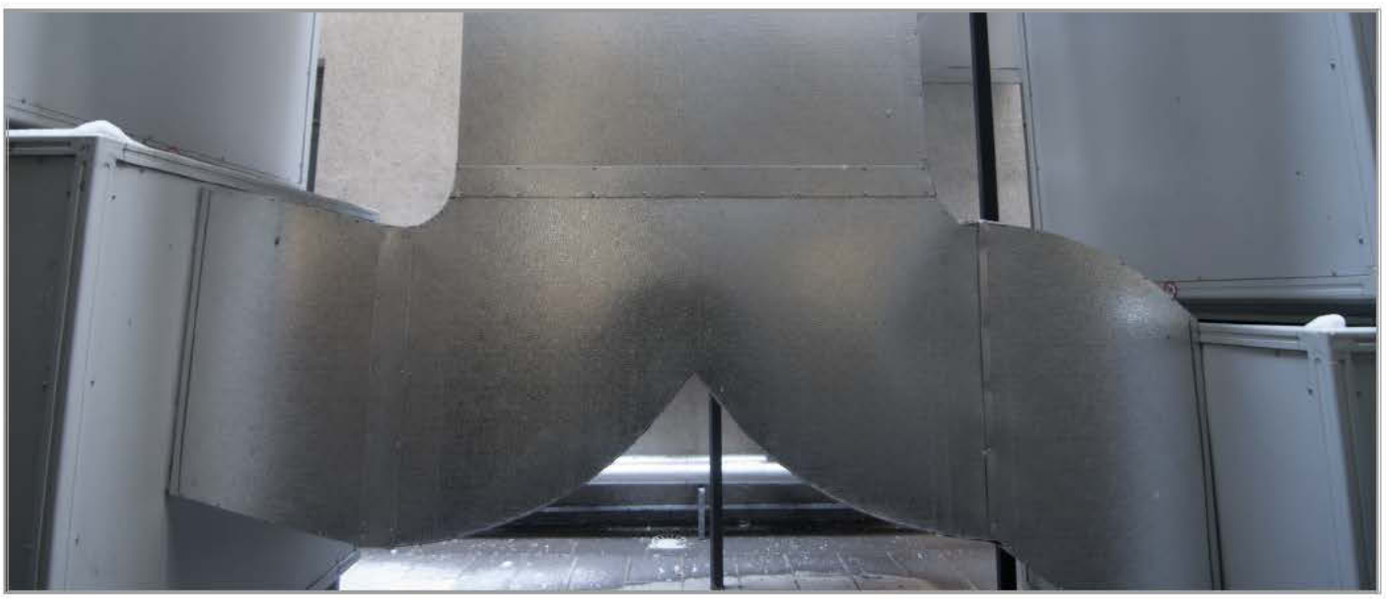

HİMTES

REFERANSLAR

Gazi Üniversitesi

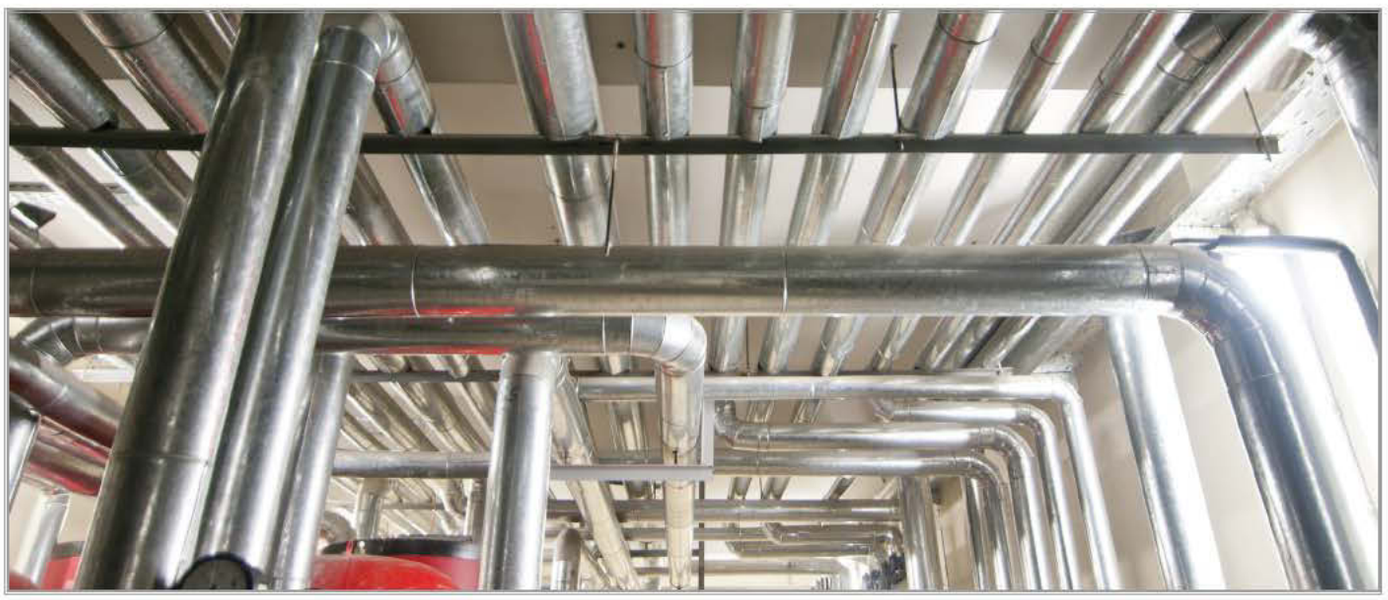

HİMTES

REFERANSLAR

Gazi Üniversitesi Otoparkı

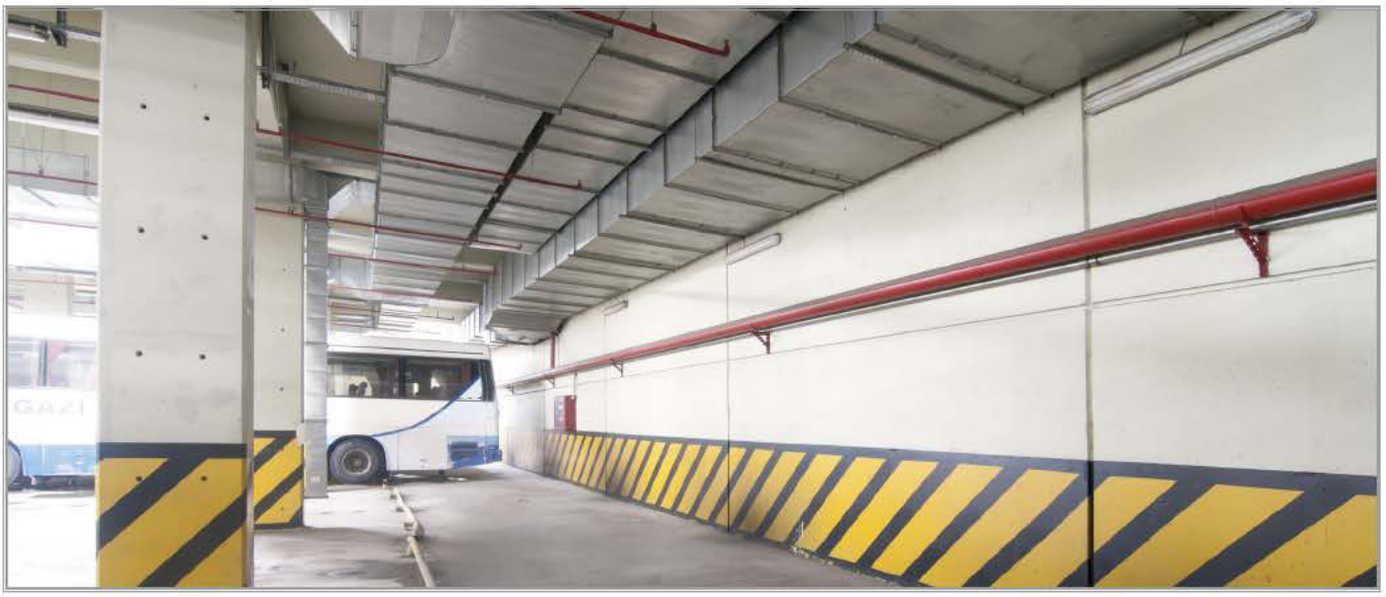

HİMTES

REFERANSLAR

Petlas Lastik San. Tic. A.Ş.

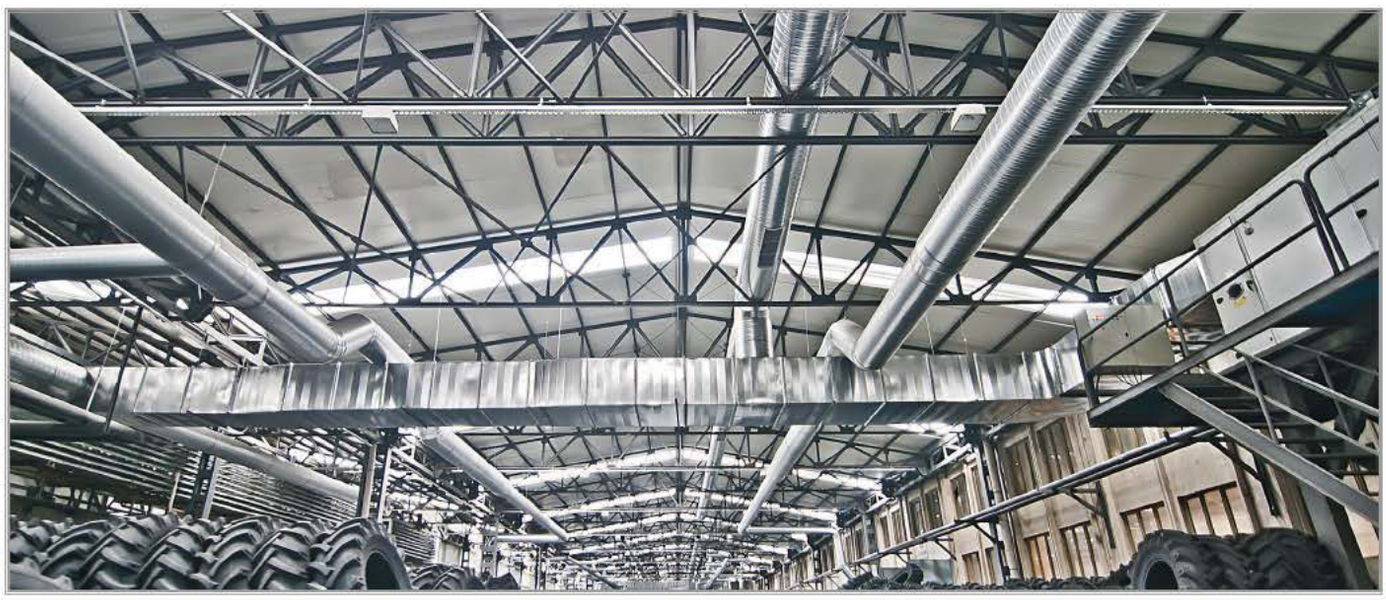

HİMTES

REFERANSLAR

Petlas Lastik San. Tic. A.Ş.

HİMTES

REFERANSLAR

- Kastamonu Özel Royal Uğurlu Hastanesi
- Ankara Lojistik Üssü
- OSTİM Finans ve İş Merkezi
- Tepe Prime Ankara
- Danıştay Başbakanlık Binası
- Ankara Forum AVM
- Ankara Batıkent Meydan AVM
- İstanbul Forum AVM
- Adana İbis Otel
- Gordion Çayyolu AVM
- Gaziantep Özel Sani Konukoğlu Hastanesi
- Hayat Sebla Konutları
- Elazığ Alman Hastanesi
- Ankara Batıkent Devlet Hastanesi

- Esenyurt İbis Otel
- Kırıkkale Üniversitesi İ.İ.B.F.
- Bursa BAUHAUS
- Ege Botanik Konutları
- Gaziantep Dedeman Oteli
- Mersin Erdemli Devlet Hastanesi
- Çankırı Rektörlük Binası
- Adıyaman Kahta Devlet Hastanesi
- Gazi Üniversitesi Spor Tesisleri
- Samsun Akıl ve Ruh Sağlığı Hastanesi
- Kırıkkale Üni. Veterinerlik Fakültesi
- Batman Alman Hastanesi
- Kırıkkale Üniversitesi Hukuk Fakültesi
- Kastamonu Özel Uğurlu Royal Hastanesi

HİMTES

REFERANSLAR

- Kastamonu Orman Fakültesi
- Amasya Üni. Mesleki Eğitim Fakültesi
- Batıkent Devlet Hastanesi
- Bolu İzzet Baysal Üni. Güzel Sanatlar Fak.
- Adana 400 Yataklı Toki Hastanesi
- Akdeniz Üni. Müh. ve Mimarlık Fak.
- Giresun Şebinkarahisar Hastanesi
- Eskişehir Osmangazi Üni. İlahiyat Fak.
- Manisa Alaşehir Hastanesi
- Muş Rektörlük Binası
- Tokat Almus Hastanesi
- Ordu Morfoloji Fakültesi
- Yozgat Akdağmadeni Hastanesi
- Isparta 100 Yataklı Askeri Hastanesi

- Keçiören Meslek Hastalıkları Hastanesi
- Nevşehir 750 Kişilik Yemekhane Binası
- Ankara Carrefour AVM (EK Bina)
- Ankara Galeria AVM
- Cinema Pink Ankara
- Atlantis AVM Joyland Eğlence & Spor Mrk.
- Ankara Usta İnşaat AVM ve Oteli
- Bayraktar İş Merkezi
- Ankara Alnıaçık AVM
- Batıkent Meydan AVM
- Ankara Elektrokent İş Merkezi
- Tuğcular İş Merkezi
- Ankara Peta Otel
- Gaziantep Dedeman Otel

HİMTES

REFERANSLAR

- Ankara Bülbüloğlu Otel
- Ata Otomotiv Ankara 5 Yıldızlı Otel
- Kastamonu Adliye Binası
- Maraş Adliye Sarayı
- Eskişehir Kentpark Düğün Salonları
- Nazım Hikmet Kongre ve Kültür Merkezi
- Ceyhan Adliye Sarayı
- Mevlana Kongre ve Kültür Merkezi
- Nizip Adliye Sarayı
- Nevşehir Yeni Otogar Binası
- Erzincan Adliye Sarayı
- Kars Havaalanı
- Patnos Adliye Sarayı
- Ağrı Havaalanı

- Trabzon Adliye Sarayı
- Karel Elektronik Fabrika Binası
- TAI Hangar Binası
- AFS Ankara Fabrika Binası
- TSE Laboratuvarları Ankara
- Afyon Alkoloid Fabrikası
- Gordion Ankara Batıpark Konutları
- Ege Botanik Konutları
- Gölcük Donanma Tes. Denizaltı İnşa Fab.
- TAEK Proton Hızlandırıcı Tesisleri
- Avrupa Yakası Konutları İstanbul
- Pakistan Et Entegre Tesisleri
- Nevbahar Konutları Ankara
- İskenderun Kapalı Spor Salonu

HİMTES

Havalandırmada Çözüm Ortağınız

İletişim Bilgileri

HİMTES Havalandırma İmalat Tesisat İnşaat Taahhüt San. ve Tic. Ltd. Şti.
Adres: Ostim Sanayi Sitesi 41/A Sokak No: 37-39 Ostim / ANKARA
Telefon: +90 312 354 75 79 | Faks: +90 312 354 75 80
web: www.himtes.com | e-posta: info@himtes.com

Kendinden Flanşlı Hava Kanalları
Spiral Kenetli Hava Kanalları
Hava Kanalı Montaj Malzemeleri